Electrolux PROFESSIONAL

Planetarne miješalice
Planetarna mješalica, 5 lt. - Elektronička

STAVKA #:

MODEL #

NAZIV #

SIS #

AIA #



600192 (BE5BY)

5 litara planetarna mješalica, uređajem za detekciju posude i elektronički promjenjljivom brzinom. Opremljena inox spiralnom kukom, lopaticom, pjenjačom. Opremljena visoko otpornim zaštitnim zaslonom - bez BPA.

Kratke specifikacije

Br. stavke:

Glavne značajke

- Profesionalna kompaktna planetarna mješalica za intenzivnu uporabu: mješanje, miksanje i emulziranje.
- Maksimalna zapremina (brašno, sa 60% vlažnosti) 1,5 kg, prikladna za 10-100 obroka.
- Opremljena sa:
  -spiralna kuka, lopatica, pjenjača, posuda za mješanje 5 lt. Sve izrađeno od nehrđajućeg čelika i perivo u perilici posuđa.
- Oblik alata i veličina savršeno prilagođeni za jednolično miješanje čak i manjih smjesa.
- Elektronička kontrola brzine.
- Sigurnosni ekran koji se može ukloniti- aktivira podizanje i spuštanje posude.
- Sigurnosni prekidač koji automatski zaustavlja uređaj kada se posuda spusti.
- Ergonomičan i pouzdan prekidač za odabir brzine u skladu sa korištenim alatom i tvrdoćom smjese.
- Uređaj za detektiranje posude dozvoljava mješalici pokretanje samo onda kada su posuda i sigurnosni poklopac ispravno instalirani i pozicionirani zajedno.

Konstrukcija

- Posuda od nehrđajućeg čelika AISI 304- zapremina 5 litara.
- Kompaktan i prenosivi dizajn.
- Snažni asinkroni model za velikim početnim ubrzanjem.
- Promjenjiva brzina od 20 do 220 okr/min uz ergonomičan prekidač (planetarno kretanje) za prilagodbu u skladu sa korištenim alatom i tvrdoćom smjese.
- Planetarno kretanje sa samopodmazivanjem, bez opasnosti od gubitaka.
- Zaštita od vode (IP55 električna kontrola, IP34 cjelokupni uređaj).
- Prozirna zaštita od prskanja izrađena od Eastman Trittan™ kopoliestera bez BPA - otporan na udarce i jednostavan za održavanje, čak i nakon mnogobrojnih pranja u perilici posuđa. Eastman & Tritan su trgovačke marke tvrtke Eastman Chemical.
- Promjenjiva brzina alata od 67 do 740 okr/min.

ODOBRENJE:

Uključena dodatna oprema

- 1 x Posuda za planetarnu miješalicu 5 litara PNC 653295
- 1 x Dodatna lopatica od nehrđajućeg čelika za planetarnu mješalicu od 5 lt. PNC 653756
- 1 x Pjenača od nehrđajućeg čelika za planetarnu mješalicu 5 lt. PNC 653757
- 1 x Dodatna spiralna kupa od nehrđajućeg čelika za planetarnu mješalicu 5 lt. PNC 653765

Opcijska dodatna oprema

- Posuda za planetarnu miješalicu 5 litara PNC 653295 ❑
- Dodatna lopatica od nehrđajućeg čelika za planetarnu mješalicu od 5 lt. PNC 653756 ❑
- Pjenača od nehrđajućeg čelika za planetarnu mješalicu 5 lt. PNC 653757 ❑
- Dodatna spiralna kupa od nehrđajućeg čelika za planetarnu mješalicu 5 lt. PNC 653765 ❑
- Zatvorena zaštita od prskanja za BE5/8 modele bez mogućnosti dodataka nastavaka za valjanje i sl. PNC 653781 ❑

Tvrtka zadržava pravo promjene bez prethodne najave.
Sve informacije bile su točne u vrijeme tiskanja.

Planetarne miješalice
Planetarna mješalica, 5 lt. - Elektronička

Prednja/e

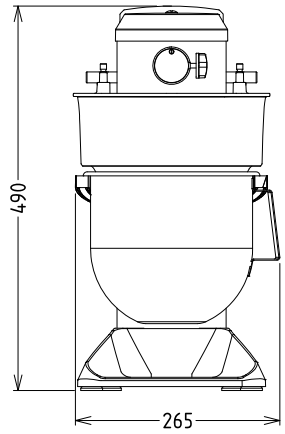

Bočna/o

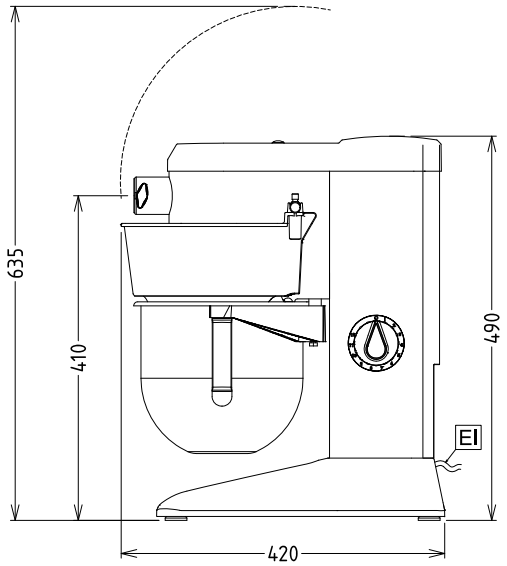

EI = Električki priključak

Gornja/e

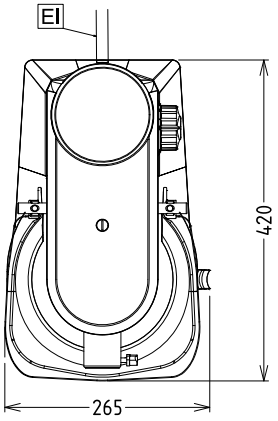

Električki

Napon napajanja:	200-240 V/1N ph/50/60 Hz
Električna snaga, maks.:	0.45 kW

Kapacitet:

Performanse (do):	1.5 kg/Ciklus
Kapacitet:	5 litara

Ključne informacije:

Vanjske dimenzije, širina:	266 mm
Vanjske dimenzije, dubina:	416 mm
Vanjske dimenzije, visina:	487 mm
Transportna težina:	19 kg
Neto težina (kg):	17
Smjesa s hladnom vodom:	1.5 kg sa Spiralna kuka
Bjelanjci:	10 sa Pjenjača

Tvrtka zadržava pravo promjene bez prethodne najave.
Sve informacije bile su točne u vrijeme tiskanja.

2026.11.20